Библиотека СОК

KÍTANO

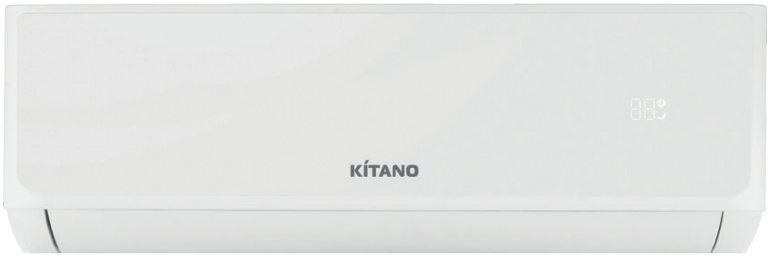

КОНДИЦИОНЕР ВОЗДУХА СПЛИТ-СИСТЕМА НАСТЕННОГО ТИПА KRD-Toha **серия Toha Inverter**

Модели:

KRD-Toha-07
KRD-Toha-09
KRD-Toha-12
KRD-Toha-18
KRD-Toha-24

Руководство пользователя

Внимание!
Перед началом эксплуатации внимательно ознакомьтесь с настоящим Руководством!

Оборудование соответствует требованиям технического регламента
ТР ТС 004/2011
ТР ТС 010/2011
ТР ТС 020/2011

Установленный срок службы оборудования — 10 лет

TCL AIR CONDITIONER (ZHONGSHAN) CO., LTD
59 Nantou West Road, Nantou, Zhongshan, Guangdong, 528427, P.R.China

Дата изготовления нанесена на шильдиках оборудования.
Необходимо наличие гарантийного талона.

Содержание

1. Назначение кондиционера 3

2. Правила безопасности и рекомендации для пользователя 4

3. Устройство и составные части кондиционера 6

4. Технические характеристики 8

5. Управление кондиционером 13

6. Уход и техническое обслуживание 24

7. Транспортировка и хранение 26

8. Возможные неисправности 27

9. Схемы электрические 29

10. Установочные размеры наружных блоков 31

11. Гарантия и сервис 32

北野

1. НАЗНАЧЕНИЕ КОНДИЦИОНЕРА

Кондиционер бытовой типа сплит-система DC-инверторного типа предназначен для создания оптимальной температуры воздуха при обеспечении санитарно-гигиенических норм в жилых, общественных и административно-бытовых помещениях.

Кондиционер осуществляет охлаждение, осушение, нагрев, вентиляцию и очистку воздуха от пыли.

2. ПРАВИЛА БЕЗОПАСНОСТИ И РЕКОМЕНДАЦИИ ДЛЯ ПОЛЬЗОВАТЕЛЯ

2.1. Перед началом эксплуатации внимательно ознакомьтесь с настоящим руководством!

2.2. Установка кондиционера должна производиться квалифицированными сотрудниками специализированной монтажной организации, имеющей лицензию на установку. Не устанавливайте кондиционер самостоятельно!

2.3. **Внимание!** Для улучшения работы кондиционера компания производитель рекомендует Вам не реже одного раза в год проводить его Сервисное техническое обслуживание. Заключите договор на Сервисное обслуживание с Авторизованным дилером KITANO, продавшим и установившим Ваш кондиционер.

2.4. Кондиционер должен быть подключен к сети электропитания на рассчитанную мощность через диффавтомат согласно нормам и правилам.

2.5. **Внимание!** Кондиционер должен быть надежно заземлен.

2.6. Штепсель питания должен иметь надежный контакт в розетке.

2.7. При подключении к сети не допускается наращивание кабеля питания, а также использование удлинителей.

2.8. Не эксплуатируйте прибор с пробитой изоляцией электропроводящего шнура. Поврежденный кабель питания должен быть заменен сотрудником сервисной службы.

2.9. В помещении, где эксплуатируется кондиционер, не должно быть легко воспламеняющих горючих веществ, баллонов под давлением и т. д.

2.10. Все работы по обслуживанию и ремонту должны проводиться при отключенном электропитании.

2.11. Наружный и внутренний блоки должны быть установлены на стене с помощью специальных кронштейнов, рассчитанных на вес блоков.

2.12. При появлении запаха гари или дыма от устройства немедленно отключите кондиционер от сети электропитания и обратитесь в сервисную службу. Эксплуатация неисправного устройства может привести к пожару или поражению электрическим током.

2.13. В случае возникновения неисправностей обращайтесь в специализированный сервисный центр. Не пытайтесь починить кондиционер самостоятельно.

2.14. Не прикасайтесь к кондиционеру или штепселю мокрыми руками.

2.15. В случае длительного неиспользования кондиционера выньте штепсель из розетки.

2.16. Не размещайте электронагревательные приборы рядом с кондиционером.

2.17. Для предупреждения заболеваний не направляйте воздушный поток работающего кондиционера непосредственно на людей.

2.18. При работе в режиме охлаждения рекомендуется направлять воздушный поток вверх, в режиме нагрева — вниз.

2.19. Вынимайте элементы питания пульта, если пульт не используется в течение длительного времени.

2.20. Своевременно очищайте нейлоновую сетку фильтра внутреннего блока от пыли и промывайте ее под струей воды.

2.21. При отключении штепселя из розетки не тяните его за провод.

2.22. Рекомендуется использовать кондиционер совместно с системой вентиляции.

2.23. Не допускайте попадание воды внутрь кондиционера.

2.24. Для нормальной работы не загораживайте воздухозаборные и воздухоотводящие отверстия кондиционера. Вход и выход воздуха должен быть свободным.

2.25. При работе кондиционера не оставляйте открытыми на длительное время окна и двери. Это может привести к снижению эффективности кондиционирования.

2.26. Не вставляйте посторонние предметы воздухозаборное и воздуховыпускное отверстие кондиционера.

2.27. Не эксплуатируйте кондиционер в местах с повышенным содержанием в воздухе солей, пыли и других агрессивных компонентов. Содержание в атмосфере коррозионно-активных агентов в месте установки наружного блока для типа атмосферы I по ГОСТ 15150-69.

2.28. Относительная влажность воздуха в кондиционируемом помещении должна быть не более 80%. При влажности воздуха более 50% рекомендуется выбирать высокую скорость вращения вентилятора кондиционера.

2.29. Кондиционер не рекомендуется для эксплуатации в саунах, транспортных средствах, кораблях, в помещениях с высокой влажностью, например, ванных комнатах, подвальных помещениях, в зонах установки высокочастотного оборудования, радиоаппаратуры, сварочных агрегатов, медицинского оборудования, в сильно загрязненных зонах и зонах с высоким содержанием масла в воздухе, в зонах с агрессивной воздушной средой, например, вблизи серных источников и в других сложных условиях.

2.30. Температурный диапазон эксплуатации кондиционера в соответствии с п. 4.2 настоящей инструкции.

2.31. Не допускайте детей до управления кондиционером.

2.32. Устанавливайте на пульте оптимальную температуру воздуха в режиме охлаждения. Чрезмерное переохлаждение воздуха вредно для здоровья.

3. УСТРОЙСТВО И СОСТАВНЫЕ ЧАСТИ КОНДИЦИОНЕРА

3.1. Основные элементы кондиционера

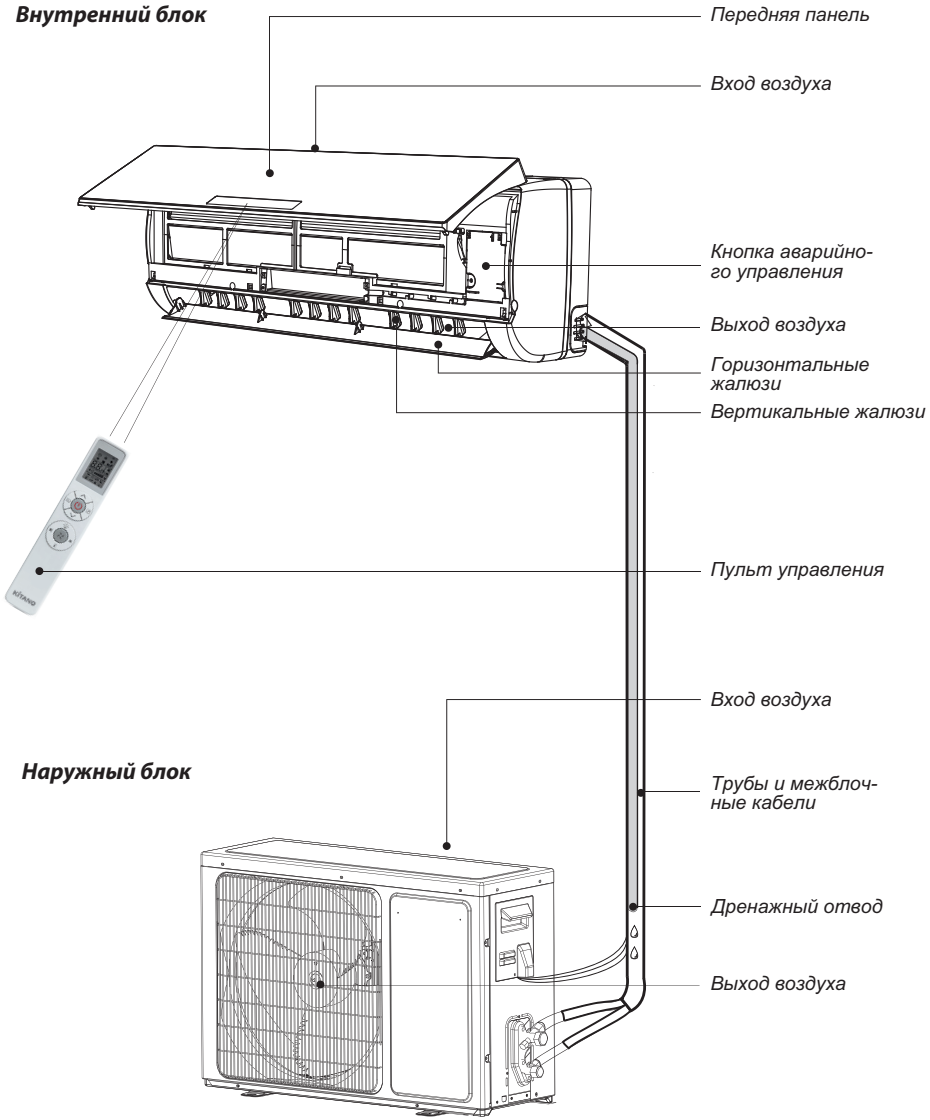

Рис. 3.1

3.2. Краткое описание устройства

Кондиционер типа сплит-система — это устройство, состоящее из наружного и внутреннего блоков, соединенных между собой фреоновыми медными трубками и электрическими кабелями питания и управления.
Внутренний блок устанавливается на стене кондиционируемого помещения.
Наружный блок устанавливается снаружи обслуживаемого помещения.
Управляется кондиционер при помощи дистанционного инфракрасного пульта управления.

3.2.1 Принцип охлаждения (обогрева)
Воздух в кондиционируемом помещении забирается вентилятором внутреннего блока через решетку передней панели (рис. 3.2). При прохождении через теплообменник воздух охлаждается (нагревается). Поворотом жалюзи регулируется направление воздушного потока. Управлением вентилятора регулируется скорость воздушного потока.

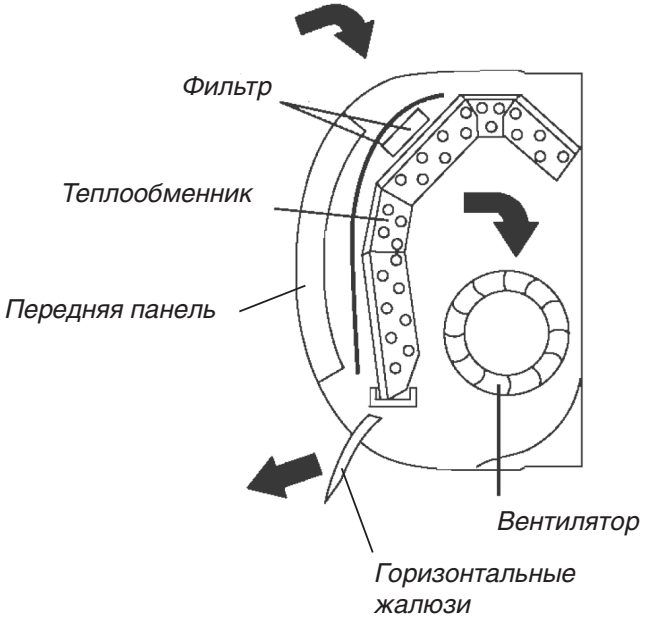

Рис. 3.2

4. ТЕХНИЧЕСКИЕ ХАРАКТЕРИСТИКИ

4.1. Технические характеристики кондиционеров в соответствии с таблицей 4.1.

Таблица 4.1

Модель в сборе			KRD-Toha-07	KRD-Toha-09	KRD-Toha-12
Производительность	Охлаждение	Вт	2 200 (600 ~ 2 800)	2 640 (700 ~ 3 370)	3 520 (1 000 ~ 3 810)
	Обогрев	Вт	2 290 (600 ~ 2 950)	2 780 (700 ~ 3 660)	3 660 (1 020 ~ 3 960)
Потребляемая мощность	Охлаждение	Вт	685 (160 ~ 1 550)	820 (200 ~ 1 600)	1 095 (300 ~ 1 800)
	Обогрев	Вт	634 (160 ~ 1 500)	770 (200 ~ 1 600)	1 013 (300 ~ 1 800)
Рабочий ток	Охлаждение	А	3.3 (1.2 ~ 6.8)	3.8 (1.3 ~ 7.1)	5.1 (1.4 ~ 8.0)
	Обогрев	А	3.0 (1.2 ~ 6.8)	3.6 (1.3 ~ 7.1)	4.7 (1.4 ~ 8.0)
EER/COP		—	6.4/4.5	6.4/4.5	6.2/4.4
Класс энергопотребления		—	A++/A+	A++/A+	A++/A+
Температурный диапазон эксплуатации	Охлаждение	°C	0 ~ +53	0 ~ +53	0 ~ +53
	Обогрев	°C	–15 ~ +30	–15 ~ +30	–15 ~ +30
ВНУТРЕННИЙ БЛОК			**KRD-Toha-07/I**	**KRD-Toha-09/I**	**KRD-Toha-12/I**
Расход воздуха		$м^3$/ч	550	550	600
Уровень звукового давления (min –> max)		дБ(А)	24/28/32/36/38	24/28/32/36/38	24/28/32/36/38
Дренажная труба (наружный диаметр)		мм	16	16	16
Габаритные размеры блока	Ш×В×Г	мм	698×255×190	698×255×190	777×250×201
Размеры блока в упаковке	Ш×В×Г	мм	764×257×325	764×257×325	840×260×315
Вес блока		кг	6.5	6.5	7.5
Вес блока в упаковке		кг	8.5	8.5	9.5
НАРУЖНЫЙ БЛОК			**KRD-Toha-07/O**	**KRD-Toha-09/O**	**KRD-Toha-12/O**
Уровень звукового давления		дБ(А)	46	46	46
Компрессор	Тип	—	ротационный инверторный	ротационный инверторный	ротационный инверторный
	Бренд	—	RECHI	GMCC	GMCC
Габаритные размеры блока	Ш×В×Г	мм	712×459×276	712×459×276	712×459×276
Размеры блока в упаковке	Ш×В×Г	мм	765×481×310	765×481×310	765×481×310
Установочные размеры		мм	362×256.2	362×256.2	362×256.2
Вес блока		кг	19	19,5	20
Вес блока в упаковке		кг	20.5	21	21.5

Продолжение таблицы 4.1

Модель в сборе			KRD-Toha-07	KRD-Toha-09	KRD-Toha-12
ПАРАМЕТРЫ ФРЕОНОВОЙ ТРАССЫ					
Тип хладагента		—	R32	R32	R32
Масса хладагента в наружном блоке		кг	0.38	0.40	0.46
Соединительные трубы	Жидкость	дюйм	1/4''	1/4''	1/4''
	Газ	дюйм	3/8''	3/8''	3/8''
Максимальная длина фреоновой трассы		м	15	15	15
Максимальный перепад высот		м	7	7	7
ПАРАМЕТРЫ ЭЛЕКТРИЧЕСКИХ ПОДКЛЮЧЕНИЙ					
Подключение электропитания		—	к внутреннему блоку	к внутреннему блоку	к внутреннему блоку
Источник электропитания		—	~ (220±10%)В, 50 Гц	~ (220±10%)В, 50 Гц	~ (220±10%)В, 50 Гц
Сетевой кабель электропитания		n×мм^2	3×1.0	3×1.0	3×1.0
Межблочные кабели		n×мм^2	4×1.0	4×1.0	4×1.0
УСТРОЙСТВА УПРАВЛЕНИЯ					
Пульт в комплекте		—	Инфракрасный	Инфракрасный	Инфракрасный
Wi-Fi		—	да	да	да

1. Количество фреона указано для трассы длиной не более 5 м, при увеличении длины трассы необходимо дозаправить кондиционер в расчете 15 г фреона на 1 м длины жидкостной трубы для моделей производительностью до 6 кВт и 25 г фреона на 1 м длины жидкостной трубы для моделей производительностью более 6 кВт.

2. Ток отсечки не менее 7 Iн (Iн — номинальный потребляемый ток), ток утечки не более 30 мА, характеристика отключения «С». Допускается последовательная установка автоматического выключателя и УЗО соответствующих номиналов.

   В таблице приведены данные для температурных условий в соответствии с ISO 5151-94:
   — режим охлаждения внутри 27 °C (DB)/19 °C (WB), снаружи 35 °C (DB)/24 °C (WB)
   — режим нагрева внутри 20 °C (DB)/15 °C (WB), снаружи 7 °C (DB)/6 °C (WB)

Продолжение таблицы 4.1

Модель в сборе			**KRD-Toha-18**	**KRD-Toha-24**
Производительность	Охлаждение	Вт	5 280 (1 300 ~ 5 860)	7 030 (1 500 ~ 7 500)
	Обогрев	Вт	5 420 (1 300 ~ 6 300)	7 180 (1 500 ~ 7 900)
Потребляемая мощность	Охлаждение	Вт	1 645 (420 ~ 2 500)	2 190 (530 ~ 2 800)
	Обогрев	Вт	1 500 (420 ~ 2 500)	1 985 (530 ~ 2 700)
Рабочий ток	Охлаждение	А	7.8 (2.4 ~ 12.0)	10.4 (3.0 ~ 14.0)
	Обогрев	А	7.1 (2.4 ~ 12.0)	9.4 (3.0 ~ 14.0)
EER/COP		—	6.2/4.4	6.2/4.4
Класс энергопотребления		—	A++/A+	A++/A+
Температурный диапазон эксплуатации	Охлаждение	°C	0 ~ +53	0 ~ +53
	Обогрев	°C	–15 ~ +30	–15 ~ +30
ВНУТРЕННИЙ БЛОК			**KRD-Toha-18/I**	**KRD-Toha-24/I**
Расход воздуха		$м^3$/ч	850	1 100
Уровень звукового давления (min –> max)		дБ(А)	26/30/36/40/42	28/30/36/41/44
Дренажная труба (наружный диаметр)		мм	16	16
Габаритные размеры блока	Ш×В×Г	мм	910×294×206	1 010×315×220
Размеры блока в упаковке	Ш×В×Г	мм	979×277×372	1 096×297×390
Вес блока		кг	10	12
Вес блока в упаковке		кг	13	14.5
НАРУЖНЫЙ БЛОК			**KRD-Toha-18/O**	**KRD-Toha-24/O**
Уровень звукового давления		дБ(А)	52	54
Компрессор	Тип	—	ротационный инверторный	ротационный инверторный
	Бренд	—	HIGHLY	SANYO
Габаритные размеры блока	Ш×В×Г	мм	795×549×305	853×602×349
Размеры блока в упаковке	Ш×В×Г	мм	835×575×328	890×628×385
Установочные размеры		мм	433.8×278	516×314
Вес блока		кг	24.5	31
Вес блока в упаковке		кг	27.5	33.5

Продолжение таблицы 4.1

Модель в сборе			KRD-Toha-18	KRD-Toha-24
ПАРАМЕТРЫ ФРЕОНОВОЙ ТРАССЫ				
Тип хладагента		—	R32	R32
Масса хладагента в наружном блоке		кг	0.67	1.04
Соединительные трубы	Жидкость	дюйм	1/4''	1/4''
	Газ	дюйм	3/8''	1/2''
Максимальная длина фреоновой трассы		м	20	20
Максимальный перепад высот		м	7	7
ПАРАМЕТРЫ ЭЛЕКТРИЧЕСКИХ ПОДКЛЮЧЕНИЙ				
Подключение электропитания		—	к наружному блоку	к наружному блоку
Источник электропитания		—	~ (220±10%)В, 50 Гц	~ (220±10%)В, 50 Гц
Сетевой кабель электропитания		n×мм^2	3×1.5	3×2.5
Межблочные кабели		n×мм^2	4×0.75	4×0.75
УСТРОЙСТВА УПРАВЛЕНИЯ				
Пульт в комплекте		—	Инфракрасный	Инфракрасный
Wi-Fi		—	да	да

1. Количество фреона указано для трассы длиной не более 5 м, при увеличении длины трассы необходимо дозаправить кондиционер в расчете 15 г фреона на 1 м длины жидкостной трубы для моделей производительностью до 6 кВт и 25 г фреона на 1 м длины жидкостной трубы для моделей производительностью более 6 кВт.

2. Ток отсечки не менее 7 Iн (Iн — номинальный потребляемый ток), ток утечки не более 30 мА, характеристика отключения «С». Допускается последовательная установка автоматического выключателя и УЗО соответствующих номиналов.

   В таблице приведены данные для температурных условий в соответствии с ISO 5151-94:
   — режим охлаждения внутри 27 °C (DB)/19 °C (WB), снаружи 35 °C (DB)/24 °C (WB)
   — режим нагрева внутри 20 °C (DB)/15 °C (WB), снаружи 7 °C (DB)/6 °C (WB)

4.2. Температурный диапазон эксплуатации кондиционера

Таблица 4.2

Температурный диапазон эксплуатации в соответствии с таблицей ниже.

Режим работы	**Температура наружного воздуха**	**Температура внутреннего воздуха**
Охлаждение	0 °C ~ +53 °C	+17 °C ~ +32 °C
Обогрев	–15 °C ~ +30 °C	0 °C ~ +30 °C

Относительная влажность воздуха в кондиционируемом помещении должна быть не более 80%. При влажности воздуха более 50% рекомендуется выбирать высокую скорость вращения вентилятора кондиционера.

5. УПРАВЛЕНИЕ КОНДИЦИОНЕРОМ

5.1. Пульт дистанционного управления

Для управления кондиционером применяется беспроводной инфракрасный пульт дистанционного управления (рис. 5.1).

ВНИМАНИЕ! Данный пульт может использоваться в кондиционерах KITANO различных серий. Наличие тех или иных функций или режимов зависит от модели кондиционера. Если какая-либо функция отсутствует в Вашем кондиционере, при нажатии на соответствующую кнопку ничего не произойдет.

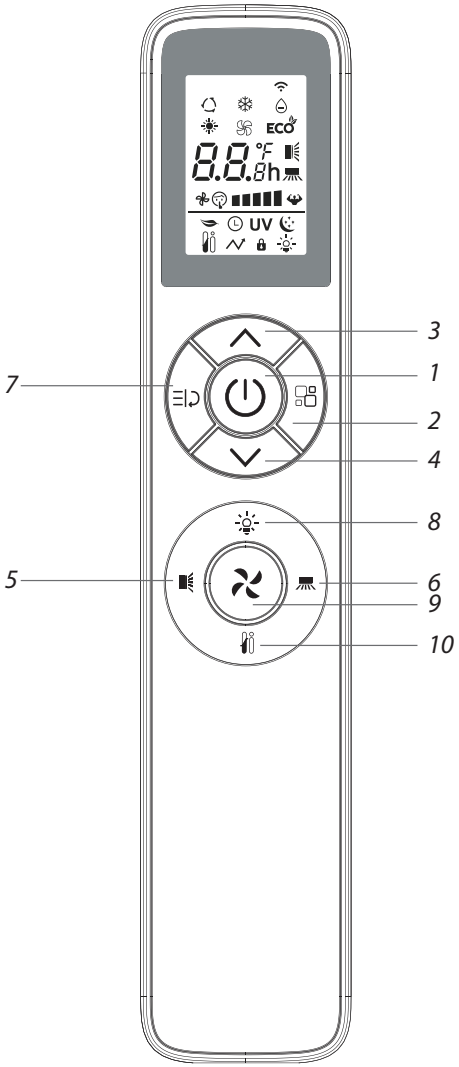

Рис. 5.1.

Таблица 5.1

№	Кнопка	Назначение
1		Включение и выключение кондиционера
2		Выбор режима работы кондиционера (автоматический, охлаждение, осушение, вентиляция или обогрев)
3		Увеличение заданной температуры или времени на одну единицу
4		Уменьшение заданной температуры или времени на одну единицу
5		Включение и выключение автоматического качания горизонтальных жалюзи
6		Включение и выключение автоматического качания вертикальных жалюзи
7		Выбор дополнительных функций (режим сна, функция ЭКО, таймер)
8		Включение и выключение дисплея внутреннего блока
9		Выбор скорости вращения вентилятора
10		Включение и выключение функции I FEEL

На рисунке 5.2 показан дисплей пульта управления.

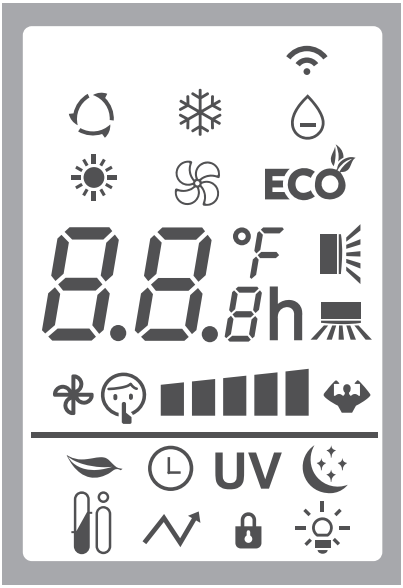

Рис. 5.2

Таблица 5.2.

Индикация	Значение
	Индикатор передачи сигнала
	Автоматический режим
	Режим охлаждения
	Режим осушения
	Режим вентиляции
	Режим обогрева
ECO	Функция энергосбережения ЭКО
8.8.8 °F h	Заданная температура/время таймера
	Автоматическое качание горизонтальных жалюзи
	Автоматическое качание вертикальных жалюзи
	Автоматический режим работы вентилятора
	Бесшумный режим
	Скорость вращения вентилятора
	Режим Турбо
	Функция самоочистки
	Таймер
	Режим сна
	Функция I FEEL
	Блокировка кнопок пульта
	Подсветка дисплея внутреннего блока

5.2. Общие указания по управлению с пульта

5.2.1. Установите элементы питания (батарейки) в пульт. Для этого:

1. Снимите крышку батарейного отсека, сдвинув ее в направлении, указанном стрелкой (рис. 5.3).
2. Вставьте новые батарейки, соблюдая полярность.
3. Установите обратно крышку батарейного отсека.

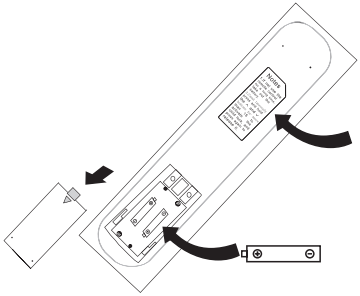

Рис. 5.3

5.2.2. Для пульта используются два элемента питания типа AAA (1.5 В). Не используйте аккумуляторы. При падении яркости экрана замените батарейки.
5.2.3. Не используйте одновременно старую и новую батарейки. Если пульт не будет использоваться длительное время, извлеките батарейки из пульта.
5.2.4. Для уверенной передачи сигнала направляйте пульт непосредственно на внутренний блок кондиционера.
5.2.5. При управлении расстояние между пультом и приемником сигнала на внутреннем блоке должно быть не более 7 м.
5.2.6. Между пультом и блоком не должно быть объектов, мешающих прохождению сигнала.
5.2.7. Устройство подтверждает прием сигнала от пульта коротким звуковым сигналом.
5.2.8. Пульт управления должен находиться на расстоянии не менее 1 метра от теле- и радиоаппаратуры.
5.2.9. Не роняйте и не ударяйте пульт, а также не оставляйте его под прямыми солнечными лучами.

5.3. Порядок управления с пульта

5.3.1. РЕЖИМ ОХЛАЖДЕНИЯ

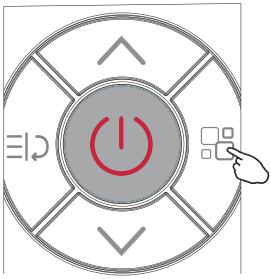

COOL Режим охлаждения служит для снижения температуры в помещении. При снижении температуры также уменьшается влажность воздуха. Чтобы активировать режим охлаждения, кнопкой выберите на дисплее пульта индикацию.

5.3.2. РЕЖИМ ОБОГРЕВА

HEAT Режим обогрева служит для повышения температуры в помещении. Чтобы активировать режим обогрева, кнопкой выберите дисплее пульта индикацию.
В режиме нагрева периодически включается функция разморозки теплообменника наружного блока на 2–10 минут. На время разморозки вентилятор внутреннего блока останавливается. После завершения разморозки кондиционер автоматически возобновит процесс обогрева.

5.3.3. РЕЖИМ ОСУШЕНИЯ

DRY Режим осушения необходим для уменьшения влажности в помещении. Чтобы активировать режим осушения кнопкой выберите дисплее пульта индикацию.

5.3.4. РЕЖИМ ВЕНТИЛЯЦИИ

FAN В режиме вентиляции работает только вентилятор внутреннего блока. Чтобы активировать режим вентиляции, кнопкой выберите дисплее пульта индикацию.

5.3.5. АВТОМАТИЧЕСКИЙ РЕЖИМ

AUTO В автоматическом режиме режим работы и скорость вентилятора устанавливаются автоматически в зависимости от фактической температуры в помещении. Чтобы активировать автоматический режим, кнопкой выберите дисплее пульта индикацию.

5.3.6. НАСТРОЙКА СКОРОСТИ ВРАЩЕНИЯ ВЕНТИЛЯТОРА

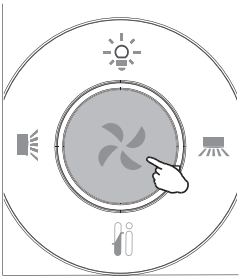

Скорость вращения вентилятора мощно настроить в режимах охлаждения, обогрева, вентиляции и в автоматическом режиме. Нажимайте кнопку , чтобы выбрать бесшумный режим, низкую скорость, среднюю скорость, высокую скорость или режим Турбо.

5.3.7. НАСТРОЙКА НАПРАВЛЕНИЯ ОБДУВА

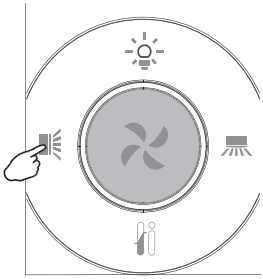

1. Нажмите кнопку , чтобы включить покачивание горизонтальных жалюзи вверх-вниз. Нажмите кнопку еще раз, чтобы остановить горизонтальные жалюзи в текущем положении.
2. Нажмите кнопку , чтобы включить покачивание вертикальных жалюзи вправо-влево. Нажмите кнопку еще раз, чтобы остановить вертикальные жалюзи в текущем положении.

5.3.8. РЕЖИМ СНА

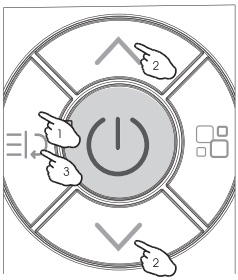

SLEEP Для включения режима сна нажмите кнопку , затем нажимайте кнопку ∧ или ∨, пока на дисплее не появится индикация , и затем еще раз нажмите кнопку , чтобы активировать режим сна.

В режиме сна кондиционер работает в соответствии с предустановленной программой для создания наиболее комфортных условий для сна и отдыха. Режим сна может быть включен в режиме охлаждения или обогрева. После 10 часов работы в режиме сна кондиционер автоматически переключится к ранее установленному режиму.

5.3.9. ФУНКЦИЯ ЭКО (ЭНЕРГОСБЕРЕЖЕНИЕ)

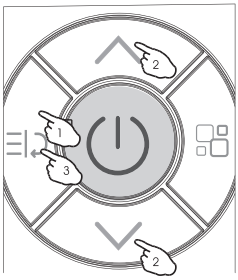

ECO ECO Для включения функции ЭКО нажмите кнопку , затем нажимайте кнопку ∧ или ∨, пока на дисплее не появится индикация ECO, и затем еще раз нажмите кнопку , чтобы активировать функцию ЭКО. Когда включена функция ЭКО, кондиционер работает в соответствии с предустановленной программой для достижения максимального энергосбережения. Функция ЭКО может быть включена в режиме охлаждения или обогрева.

5.3.10. УСТАНОВКА ТАЙМЕРА

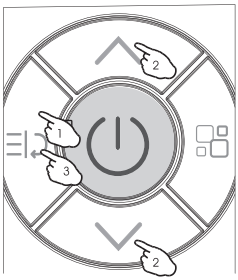

Кондиционер может быть запрограммирован на автоматическое включение или выключение по таймеру.

Когда кондиционер выключен, можно установить автоматическое включение кондиционера через определенное время.

Порядок настройки включения кондиционера по таймеру:

1. Нажмите кнопку, затем нажимайте кнопку ∧ или ∨, пока на дисплее не появится индикация, и затем еще раз нажмите кнопку.
2. Установите требуемый режим, скорость вращения вентилятора и температуру и затем еще раз нажмите кнопку.
3. С помощью кнопок ∧ и ∨ установите время таймера в диапазоне от 0.5 часа до 24 часов. Затем нажмите кнопку, чтобы подтвердить настройку.

Когда кондиционер включен, можно установить автоматическое выключение кондиционера через определенное время.

Порядок настройки выключения кондиционера по таймеру:

1. Нажмите кнопку, затем нажимайте кнопку ∧ или ∨, пока на дисплее не появится индикация, и затем еще раз нажмите кнопку.
2. С помощью кнопок ∧ и ∨ установите время таймера в диапазоне от 0.5 часа до 24 часов. Затем нажмите кнопку, чтобы подтвердить настройку. Для отмены таймера дважды нажмите кнопку.

Важно! *Если в процессе настройки таймера не нажимать никакие кнопки в течение 5 секунд, настройка таймера будет автоматически отменена.*

5.3.11. ФУНКЦИЯ I FEEL

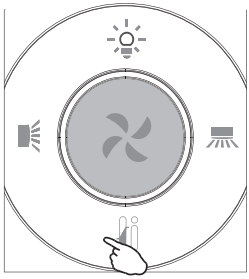

I FEEL Когда функция I FEEL включена, кондиционер определяет текущую температуру в помещении по датчику в пульте. Чтобы активировать функцию I FEEL, нажмите кнопку. Функция I FEEL будет автоматически отключена через 2 часа. Чтобы принудительно отключить функцию I FEEL, нажмите кнопку еще раз.

5.3.12. ОТКЛЮЧЕНИЕ ПОДСВЕТКИ

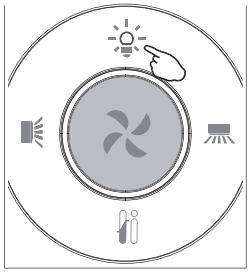

Нажмите кнопку, чтобы отключить подсветку дисплея внутреннего блока. Чтобы снова включить подсветку, нажмите кнопку еще раз.

5.4. Функции аварийного управления

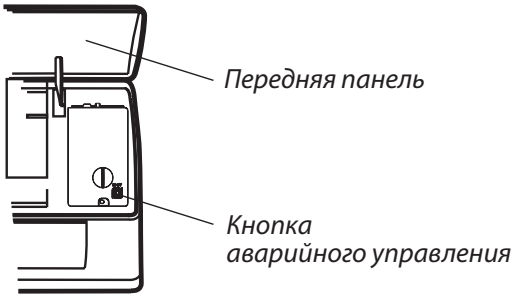

Рис. 5.5

Внимание! Форма и место расположения кнопки аварийного управления может меняться в зависимости от модели кондиционера

5.4.1. ФУНКЦИЯ АВАРИЙНОГО УПРАВЛЕНИЯ

В случае выхода из строя или утери дистанционного пульта управление возможно при помощи кнопки аварийного управления (рис. 5.5):

- Нажмите на кнопку один раз — кондиционер начнет работу в режиме форсированного охлаждения.
- При нажатии на кнопку два раза кондиционер будет работать в режиме форсированного обогрева.
- При нажатии на кнопку в третий раз кондиционер отключится. При этом раздастся продолжительный звуковой сигнал.

После 30 мин. работы в режиме форсированного охлаждения или нагрева кондиционер начнет работу в автоматическом режиме.

5.4.2. АВТОРЕСТАРТ

Кондиционер оснащен функцией АВТОРЕСТАРТ. Если функция активирована, то в случае внезапного или аварийного отключения электропитания после включения кондиционер автоматически начнет работу с ранее установленными параметрами.

5.5. Настройка управления через Wi-Fi

5.5.1. УСТАНОВКА МОДУЛЯ WI-FI (если не установлен)

1. Отключите электропитание кондиционера. Откройте панель внутреннего блока, как показано на рисунке ниже.

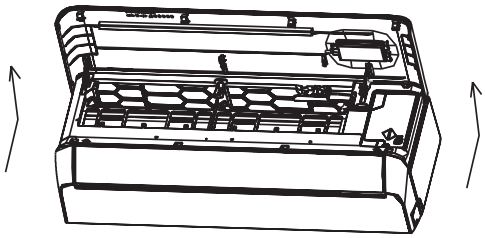

Рис. 5.6

2. Снимите крышку модуля Wi-Fi. Вставьте модуль Wi-Fi в специальный USB-разъем под панелью внутреннего блока.

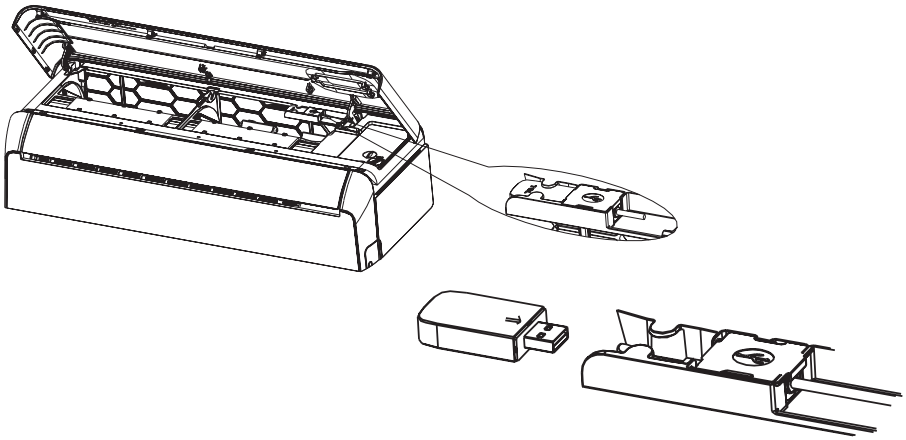

Рис. 5.7

5.5.2. ЗАГРУЗКА ПРИЛОЖЕНИЯ

Для загрузки приложения отсканируйте приведенный ниже QR-код.

Альтернативный вариант: Найдите и скачайте приложение «SmartLife-SmartHome» в магазине приложений для iOs или Android.

SmartLife-SmartHome

5.5.3. АКТИВАЦИЯ ПРИЛОЖЕНИЯ

При первом использовании приложения его необходимо активировать. Без активации Вы не сможете использовать приложение.

Порядок активации:

1. Запустите приложение «SmartLife-SmartHome » на Вашем смартфоне.
2. Нажмите кнопку ***«Scan»*** и отсканируйте QR-код активации или нажмите ***«Enter Activation Code»*** и в появившемся окне введите код активации и нажмите кнопку ***«CONFIRM»***.

QR-код активации

Код активации

KITANO

5.5.4. РЕГИСТРАЦИЯ УЧЕТНОЙ ЗАПИСИ

1. Нажмите кнопку ***«Создать новую учетную запись»***.
2. Выберите страну, введите адрес электронной почты и нажмите кнопку ***«Получить проверочный код»***.
3. Введите проверочный код, полученный на указанный адрес электронной почты.
4. Установите пароль для аккаунта. Пароль должен состоять из 6–20 символов и включать буквы и цифры.

5.5.5. ДОБАВЛЕНИЕ КОНДИЦИОНЕРА

1. Войдите в приложение и нажмите кнопку «Add device» по центру экрана или кнопку «+» в правом верхнем углу.
2. Включите на Вашем смартфоне Wi-Fi, Bluetooth и геолокацию и предоставьте приложению разрешение на доступ к ним.
3. Выберите из списка тип устройства «Air conditioner(BT+Wi-Fi)».
4. Существует три режима сопряжения кондиционера с приложением: режим CF (или EZ), режим AP и режим Bluetooth. Выберите один из этих режимов и далее следуйте инструкциям в приложении.

6. УХОД И ТЕХНИЧЕСКОЕ ОБСЛУЖИВАНИЕ

При обслуживании:

• Перед чисткой или обслуживанием отключите оборудование от источника питания.
• Не прикасайтесь к выключателям мокрыми руками. Это может привести к поражению электротоком.
• При уходе за оборудованием вставайте на прочную и устойчивую конструкцию.
• При замене воздушного фильтра не прикасайтесь к металлическим частям внутри оборудования. Это может привести к травме.
• Протирайте блок мягкой слегка влажной или сухой тканью по мере необходимости.
• Не мойте оборудование водой, агрессивными или абразивными средствами.
• Во избежание деформации пластиковых панелей не используйте для промывки воду температурой выше 45 °C.

Очистка внешней панели внутреннего блока:

1. Очистите панель внутреннего блока слегка влажной или сухой тканью. Если этого не достаточно, то панель можно снять и вымыть.
2. Чтобы снять панель, крепко возьмитесь за край панели, поднимите ее вверх и потяните на себя.

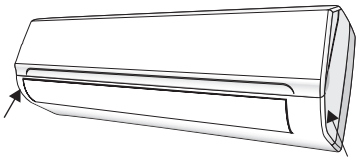

3. Промойте водой или мыльным раствором, вытрите сухой тряпкой.
4. Установите панель на место и закройте ее.

Очистка воздушных фильтров (каждые три месяца):

1. Выньте фильтр

Надавите на защелки с обеих сторон блока в направлении, показанном стрелками. Одновременно потяните фильтр вверх, чтобы отделить его от защелок. Выньте фильтр, потянув его вперед.

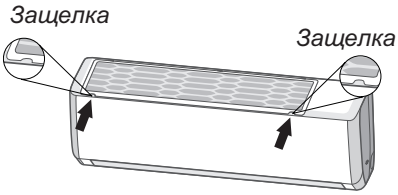

2. Очистите фильтр

Очистите фильтр с помощью пылесоса или воды. Если фильтр сильно загрязнен (в т. ч. жировыми загрязнениями), промойте его теплой водой (температура не больше 45 °C) с нейтральным чистящим средством и затем высушите его в затененном месте.

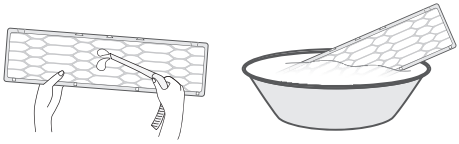

3. Установите фильтр

После очистки установите фильтр на место и закройте воздухозаборную решетку.

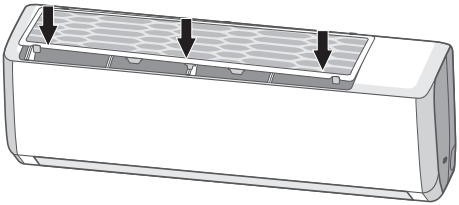

Замена электростатических или дезодорирующих воздушных фильтров:

Если эти фильтры установлены в Вашем кондиционере их нужно менять 1 раз в шесть месяцев. Эти фильтры не подлежат очистке.

1. Извлеките воздушные фильтры

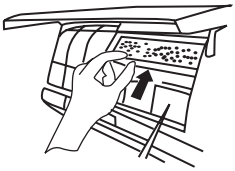

2. Извлеките фильтры из гнезда и вставьте новый.
3. Далее установите воздушные фильтры и закройте панель.

Таблица периодов очистки элементов сплит-систем

Тип	Описание операций, выполняемых пользователем	Каждые 3 недели	Каждые 6 месяцев	Один раз в год
Внутренний блок	Чистка воздушного фильтра	◢		
	Замена дополнительных фильтров		◢	
	Замена батареек пульта дистанционного управления			◢
Тип	**Описание операций, выполняемых сервисными специалистами**	**Каждые 2 недели**	**Каждые 6 месяцев**	**Один раз в год**
Внутренний блок	Чистка поддона для дренажа конденсата			◢
	Обработка испарителя специальными чистящими средствами			◢
	Чистка трубки для стока конденсата			◢
Наружный блок	Чистка теплообменника наружного блока			◢
	Чистка электрических компонентов струёй воздуха			◢
	Проверка и протяжка всех контактных соединений			◢
	Чистка вентилятора			◢

7. ТРАНСПОРТИРОВКА И ХРАНЕНИЕ

7.1. Кондиционеры должны транспортироваться и храниться в упакованном виде. Упакованные кондиционеры могут транспортироваться любым видом крытого транспорта.

7.2. Упаковки с кондиционерами должны храниться в закрытых помещениях при температуре от минус 30 до плюс 40 °С.

8. ВОЗМОЖНЫЕ НЕИСПРАВНОСТИ

Неисправность	Причина
Кондиционер не работает	Отсутствие электропитания. Вилка шнура питания не вставлена в розетку. Выход из строя электродвигателя вентилятора внутреннего/наружного блока. Неисправность магнитного пускателя компрессора. Перегорели предохранители. Плохие контакты электропроводки. Сработала защита. Напряжение питание выше или ниже нормы. Включена функция таймера. Неисправность электронной платы.
Неприятный запах	Грязный фильтр воздуха.
Шум проточной воды	Перетекание жидкого хладагента в контуре. Штатная ситуация.
Появление тумана на выходе из блока	Низкая температура в помещении.
Шум неясного происхождения (поскрипывание)	Шум может быть вызван легкой деформацией передней панели внутреннего блока за счет изменения ее температур. Не является неисправностью.
Кондиционер недостаточно эффективно охлаждает или обогревает воздух в помещении	Неправильно установлена заданная температура. Перекрыты отверстия забора и выхода воздуха блоков. Грязный воздушный фильтр. Задана низкая скорость вентилятора внутреннего блока. В кондиционируемом помещении имеются неучтенные источники тепла. В контуре недостаточно фреона.
Кондиционер не реагирует на команды с пульта	Пульт управления находится от внутреннего блока на расстоянии более 8 метров. Батарейки пульта управления вышли из строя. Между пультом и внутренним блоком имеются препятствия для прохождения сигнала.
Дисплей выключен	Не активирована функция Нет питания
Отключите электропитание кондиционера в случае:	Появления посторонних шумов. Неисправности платы управления. Перегорели предохранители или сработали защитные реле. Попадания воды внутрь прибора. Нагрева шнура питания или питающего штепселя. Появления сильных посторонних запахов от прибора.

Коды ошибок:

Код ошибки	Значение
E1	Ошибка датчика температуры воздуха в помешении
E2	Ошибка датчика температуры теплообменника внутреннего блока
E3	Ошибка датчика температуры теплообменника наружного блока
E4	Утечка хладагента
E6	Ошибка двигателя вентилятора внутреннего блока
E7	Ошибка датчика температуры наружного воздуха
E0	Ошибка связи между внутренним и наружным блоками
E8	Ошибка датчика температуры нагнетания
E9	Ошибка IPM-модуля наружного блока
EA	Ошибка обнаружения тока наружного блока
EE	Ошибка микросхемы EEPROM платы наружного блока
EF	Ошибка двигателя вентилятора наружного блока
EH	Ошибка датчика температуры всасывания

9. СХЕМЫ ЭЛЕКТРИЧЕСКИЕ

Электрические схемы в данном разделе приведены исключительно в ознакомительных целях. Актуальные электрические схемы наклеены внутри блоков.

KRD-Toha-07/I, KRD-Toha-09/I, KRD-Toha-12/I

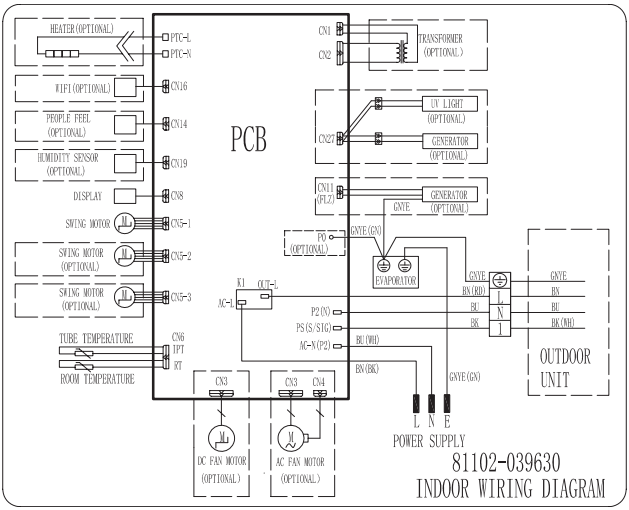

KRD-Toha-07/O, KRD-Toha-09/O, KRD-Toha-12/O

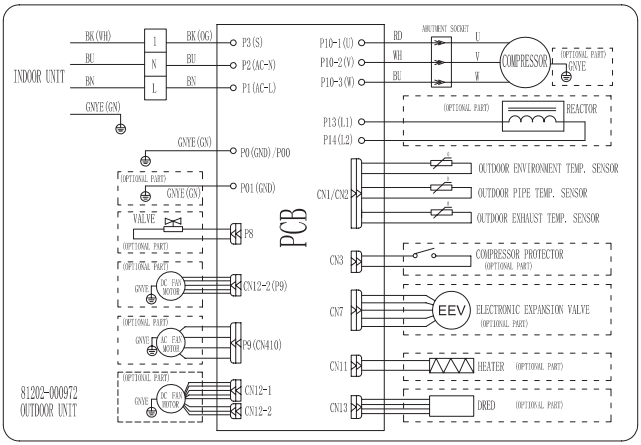

KRD-Toha-18/I, KRD-Toha-24/I

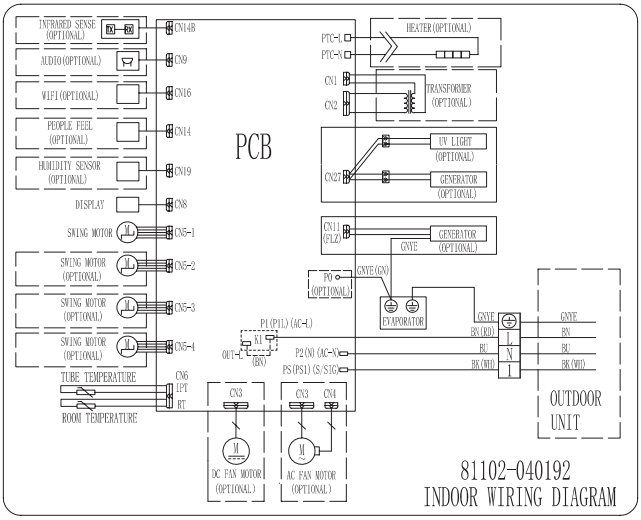

KRD-Toha-18/O, KRD-Toha-24/O

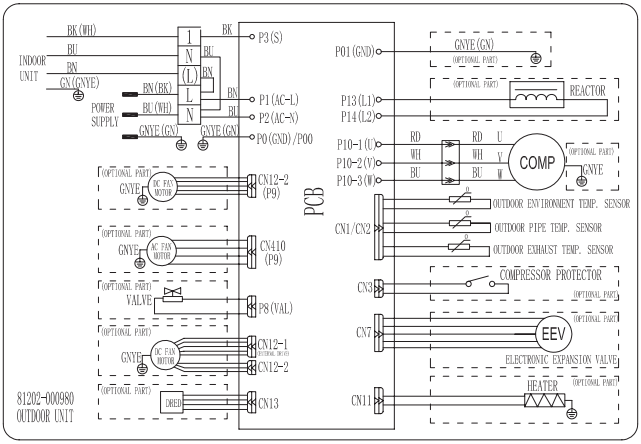

10. УСТАНОВОЧНЫЕ РАЗМЕРЫ НАРУЖНЫХ БЛОКОВ

Модель	X	Y
KRD-Toha-07/O	362	256.2
KRD-Toha-09/O	362	256.2
KRD-Toha-12/O	362	256.2
KRD-Toha-18/O	433.8	278
KRD-Toha-24/O	516	314

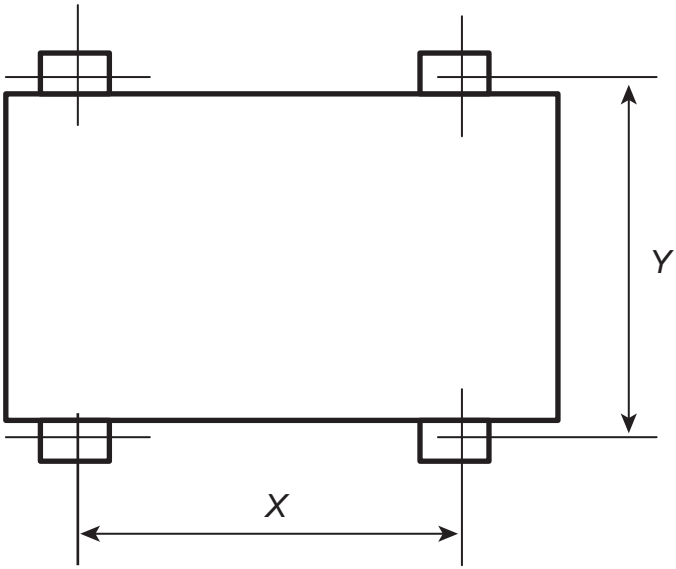

11. ГАРАНТИЯ И СЕРВИС

На сплит-системы KITANO распространяются стандартные гарантийные обязательства завода-изготовителя — 36 месяцев с момента покупки.

Изготовитель берет на себя обязательства обеспечить бесплатное устранение производственных дефектов, выявленных в момент приобретения или эксплуатации оборудования в указанный производителем гарантийный период.

Гарантийные обязательства завода-изготовителя разработаны на основании действующего законодательства Российской Федерации.

Во избежание недоразумений убедительно просим Вас внимательно изучить правила и условия эксплуатации и хранения изделия, условия гарантийных обязательств, а также проверить правильность заполнения гарантийного талона.

Условия предоставления стандартных гарантийных обязательств (гарантия 3 года):

- Гарантия действительна только на территории Российской Федерации.
- Гарантийный талон должен быть правильно и четко заполнен. В нем должно быть указано наименование модели, серийный номер, дата продажи, название адрес и печать фирмы, установившей Вам оборудование. Запрещается вносить в гарантийный талон какие-либо изменения, а также стирать или переписывать указанные в нём данные. Для выполнения гарантийного ремонта обращайтесь в авторизованные сервисные центры KITANO.
- Срок гарантийного обслуживания исчисляется со дня продажи прибора. В случае, если дату продажи установить невозможно, в соответствии с Законом РФ «О защите прав потребителей» гарантийный срок исчисляется с даты изготовления изделия, но не более 18 месяцев. Для подтверждения даты покупки изделия при гарантийном ремонте или предъявлении иных требований, предусмотренных Законом РФ «О защите прав потребителей», убедительно просим Вас сохранять сопроводительные документы (чек, квитанцию, правильно и четко заполненную гарантийную карту, иные документы, подтверждающие дату и место покупки).
- Для установки (подключения) изделия необходимо обращаться в сертифицированные специализированные организации, имеющие необходимую квалификацию и разрешение на проведение таких работ. Установка (подключение) изделия должны быть выполнены с применением специального оборудования и инструментов. Изготовитель, уполномоченная изготовителем организация, продавец не несут ответственности за недостатки изделия, возникшие из-за его неправильной установки (подключения).
- Тщательно проверяйте внешний вид изделия и его комплектность. Все претензии по внешнему виду и комплектности предъявляйте продавцу при покупке изделия. По всем вопросам, связанным с техобслуживанием изделия, обращайтесь только в специализированные организации.
- Продукция должна быть использована в строгом соответствии с инструкциями производителя, касаемых использования, транспортировки, монтажа, подключения, применения и эксплуатации и с соблюдением технических стандартов и/или требований безопасности.
- Трасса хладагента не должна содержать материалов, подверженных окислению и коррозии.
- Алюминий и сплавы, содержащие алюминий, не допускаются в качестве расходных материалов для монтажа кондиционера.
- Технический осмотр оборудования должен осуществляться один раз в год весной (апрель–май).
- Проведение технического осмотра может осуществляться только специальными техниками, имеющими необходимый уровень квалификации. Такими техниками могут являться специалисты производителя, а также сторонние техники, прошедшие обучение у производителя, и уполномоченные им на проведения технических осмотров.
- Результаты технического осмотра отмечаются в паспорте на продукцию, заполняемом уполномоченным техником, который подлежит сохранению в течение всего срока действия гарантийных обязательств.

Внимание! Производитель не осуществляет проведение регулярного технического осмотра за свой счет и также не оплачивает проведение осмотра сторонними специалистами.

Гарантия недействительна в случаях, если повреждение или неисправность вызваны:

- Использованием изделия не по его прямому назначению, не в соответствии с его руководством по эксплуатации, в том числе эксплуатации изделия с перегрузкой или совместно со вспомогательным оборудованием, не рекомендованным изготовителем, уполномоченной изготовителем организацией, продавцом.
- Ремонтом, наладкой, установкой, адаптацией или пуском изделия в эксплуатацию, произведенными не уполномоченными на то организациями или лицами.
- Использованием изделия, предназначенного для бытовых нужд, в коммерческих или иных целях.
- Несоблюдением потребителем правил транспортировки, хранения, установки, ухода, требований безопасности и эксплуатации, предусмотренных руководством по эксплуатации.
- Износом, халатным отношением, включая попадание в изделие посторонних предметов.
- Переделкой или регулировкой изделия, без предварительного письменного согласия изготовителя, с целью приведения его в соответствие с национальными или местными техническими стандартами и нормами безопасности, действующими в любой другой стране, кроме РФ, где это изделие было первоначально продано.
- Дефектом системы, в которой изделие использовалось как элемент этой системы.
- Пожаром, молнией или другими природными явлениями, находящихся вне контроля изготовителя, уполномоченной изготовителем организации, продавца.
- Наличием на изделии механических повреждений (сколов, трещин и т. п.), воздействием на изделие чрезмерной силы, химически агрессивных веществ, высоких температур, повышенной влажности или запыленности, концентрированных паров и т. п., если это стало причиной неисправности изделия.
- Действиями бытовых насекомых и грызунов, воздействием иных посторонних факторов, а также существенными нарушениями технических требований, оговоренных в руководстве по эксплуатации, в том числе нестабильностью параметров электросети, установленных ГОСТ 13109-97.

Гарантия не распространяется:

- На детали отделки, фильтры, батареи и прочие детали, обладающие ограниченным сроком использования.
- На замененные часть или части продукции, которые не были поставлены или санкционированы изготовителем.

Гарантийные обязательства не включают в себя проведение работ по техническому обслуживанию, необходимость которых предусматривает инструкция по эксплуатации. В случае если Ваше изделие будет нуждаться в техническом обслуживании, просим Вас обращаться в авторизованные сервисные центры KITANO.

Гарантия недействительна в случае внесения изменений в гарантийный талон (поправок и исправлений), а также если серийный номер или номер модели на изделии изменен, удален, стерт или неразборчив.

Изготовитель KITANO не несет ответственность за возможный вред, прямо или косвенно нанесенный продукцией KITANO, людям, домашним животным, имуществу в случае, если это произошло в результате несоблюдения правил и условий эксплуатации, установки изделия неуполномоченными лицами, умышленных или неосторожных действий потребителя или третьих лиц.

Гарантийный ремонт и сервисное обслуживание приобретенного Вами оборудования выполняется авторизованным сервисным центром KITANO, осуществившим его продажу и установку. Адрес и телефон официального дилера указан в гарантийном талоне. В случае отсутствия контакта с продавцом, воспользуйтесь телефоном «Горячей линии KITANO»: 8-800-333-4733 (звонок по России бесплатный).

Гарантийный талон не ограничивает определенные законом права покупателей, но дополняет и уточняет оговоренные законом положения.

KITANO

ГАРАНТИЙНЫЙ ТАЛОН

北野

Наименование изделия:

Серийный номер:

Дата покупки:

Подпись продавца:

Сведения о продавце

Название организации:

Адрес:

Телефон:

Сведения о покупателе

Название организации:

Телефон:

E-Mail:

Сведения об установке изделия

Фирма-установщик:

Номер сертификата:

Дата установки:

Мастер (Ф.И.О.):

Место для печати продавца

Подтверждаю получение исправного изделия, с условиями гарантии ознакомлен

Подпись покупателя

ВНИМАНИЕ!

Гарантийный талон действителен только при наличии печати продавца.

Талон ремонтных работ **А**

Дата приема	
Дата выдачи	
Особые отметки	
Мастер	

Место для печати продавца

KÍTANO

Отрывной талон **А**

Изделие	
Модель	
Серийный номер	
Дата покупки	
Фирма-продавец	

KÍTANO

Талон ремонтных работ **Б**

Дата приема	
Дата выдачи	
Особые отметки	
Мастер	

Место для печати продавца

KÍTANO

Отрывной талон **Б**

Изделие	
Модель	
Серийный номер	
Дата покупки	
Фирма-продавец	

KÍTANO

Талон ремонтных работ **В**

Дата приема	
Дата выдачи	
Особые отметки	
Мастер	

Место для печати продавца

KÍTANO

Отрывной талон **В**

Изделие	
Модель	
Серийный номер	
Дата покупки	
Фирма-продавец	

KÍTANO

北野

KÍTANO

kitano-air.ru

Представительство в России:
+7 (499) 753-03-07, +7 (499) 753-03-02